平成23年度 第9回 学童軟式野球低学年大会
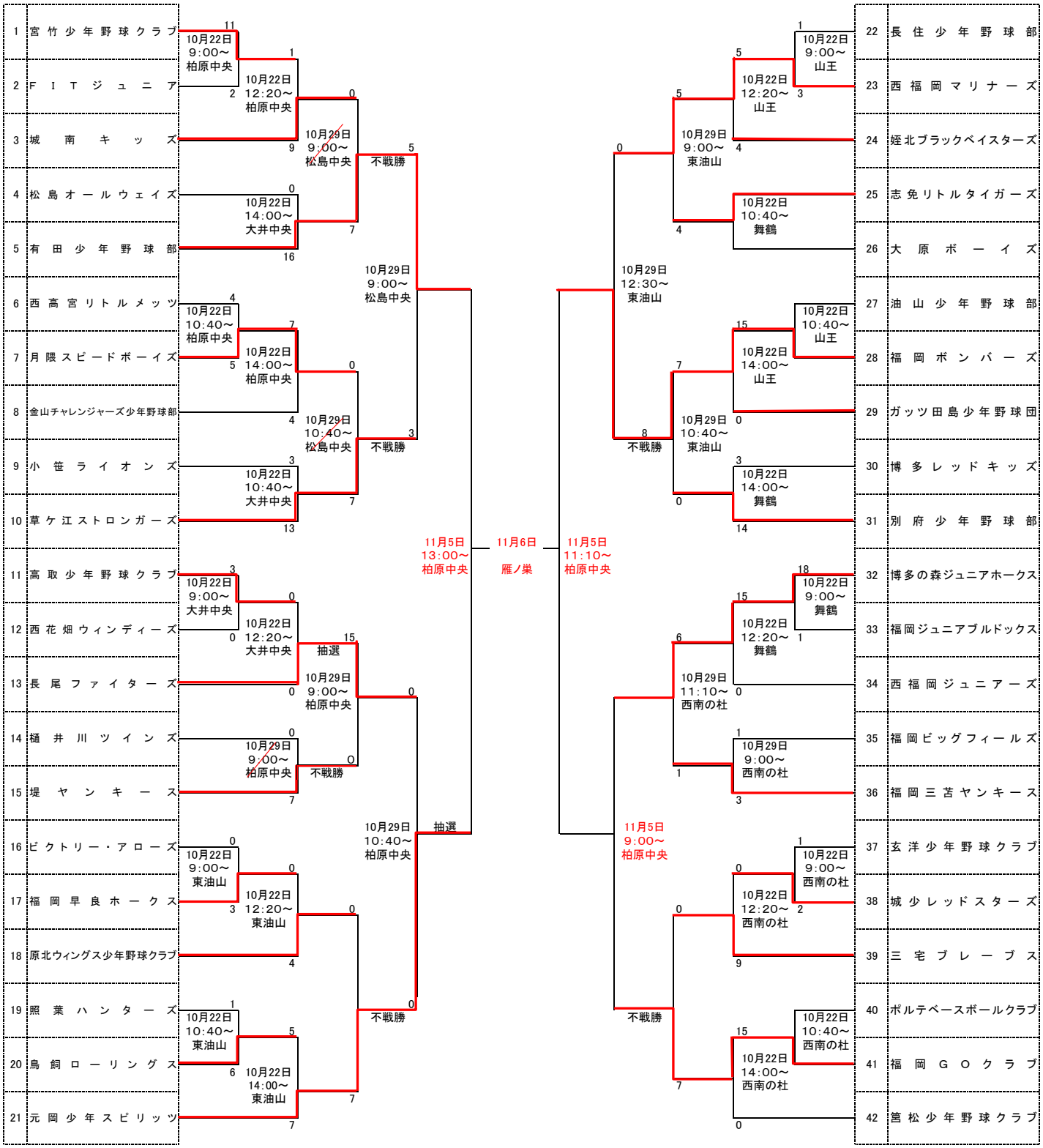
1.	大会日程	平成23年10月22日(土)・29日(土)・11月 5日(日)　3日間
2.	使用球場	柏原中央公園野球場，大井中央野球場，東油山球場，山王球場，舞鶴球場，西南の杜湖畔公園野球場 松島中央公園野球場 （第1日目→6球場，第2日目→4球場，第3日目→1球場）
3.	試合開始	第1日目　第1試合：9:00～　第2試合：10:40～　第3試合：12:20～　第4試合：14:00～　第5試合：15:40～ 第2日目　第1試合：9:00～　第2試合：10:40～　第3試合：12:30～ 第3日目　準決勝①：9:00～　準決勝②：10:40～　決勝：12:30～
4.	試合時間	1時間20分（※決勝戦は時間制限なし）
5.	試合球	マルエス C号
6.	主催	全日本軟式野球福岡県連盟福岡市支部
7.	後援	福岡市，福岡市教育委員会，福岡市体育協会，西日本新聞社，ダイワマルエス